Accessoires
Cadres frontaux

Cadre frontal avec bouton d’ouverture

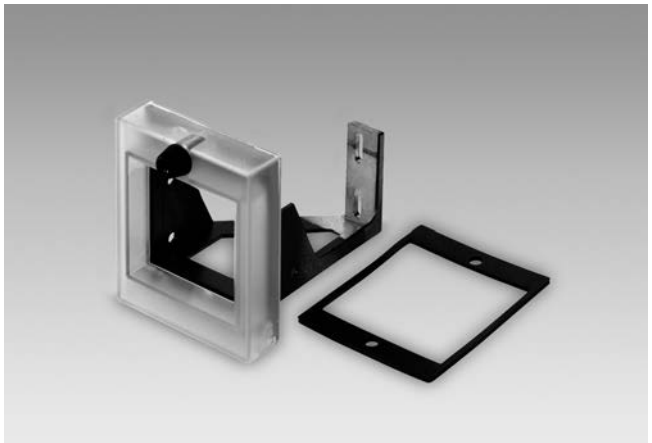

Description

Cadre frontal avec protection plexi et bouton d’ouverture. Pour compteurs de dimension 50 x 50 mm. Charnière en haut ou en bas. Découpe 55 x 55 mm. Matériau: Makrolon. Protection IP 55

Références de commande

10124120	Cadre frontal avec protection plexi et bouton d’ouverture (Z 102.01A)

Approprié pour

FE304, FE504, FS304, FS309

Dimensions

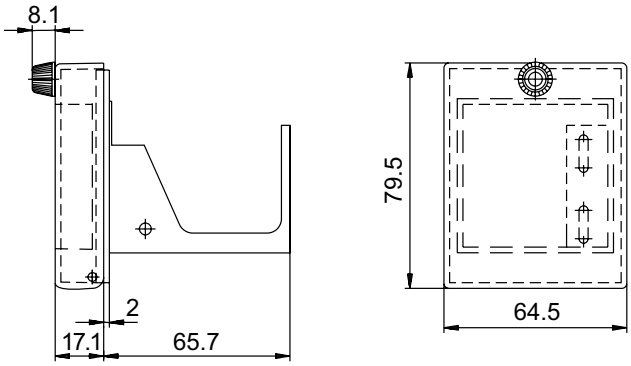

27.11.2018 Sous réserve d´erreurs, de modifications techniques.