Baumer
Passion for Sensors

Résolveurs

RTD 1 B14 Y 3

Axe ø10 mm et bride standard

Nombre de paires de pôles 1 (= 2 pôles)

Vue d'ensemble

- Résolveur robuste avec axe ø10 mm
- Vitesse max. 5000 t/min
- Epaulement de centrage ø36 mm, vis de fixation sur ø48 mm
- Plage de températures étendue
- Haute protection IP 67 à l'arbre d'entrée
- Embase mâle radiale

Caractéristiques techniques

Caractéristiques électriques	
Nombre de paires de pôles	1 = 2 pôles
Tension d'entrée Ui	7 Vrms
Fréquence d'entrée	≤10 kHz
Courant d'entrée Ii max.	≤65 mA
Rapport de transformation	0,5 ±5 %
Mode de déphasage	0 ° ±10°
Défaut électrique maximum	10 mn d'angle
Immunité	EN 61000-6-2
Emission	EN 61000-6-3
Caractéristiques mécaniques	
Taille (bride)	ø58 mm
Type d'axe	ø10 mm axe (bride standard)

Caractéristiques mécaniques	
Protection EN 60529	IP 65 (IP 67 à l'arbre d'entrée)
Vitesse de rotation	≤5000 t/min
Couple de démarrage	≤0,025 Nm (+20 °C)
Charge	≤40 N axiale ≤60 N radiale
Matière	Boîtier: aluminium, peint en noir Axe: acier inoxydable
Température d'utilisation	-40...+100 °C
Résistance	EN 60068-2-6 Vibrations 20 g, 60-2000 Hz EN 60068-2-27 Choc 100 g, 11 ms
Poids	310 g
Raccordement	Embase mâle M23 type 2, 12 points

2023-05-11 Les caractéristiques du produit et les données techniques spécifiées n'expriment ou n'impliquent aucune garantie. Toute modification technique réservée.

RTD 1 B14 Y 3

Axe ø10 mm et bride standard

Nombre de paires de pôles 1 (= 2 pôles)

Affectation des bornes

Borne	Désignation
1	R1
2	R2
3	S2
4	S4
5	S1
6	S3
7	–
8	–
9	–
10	–
11	–
12	–

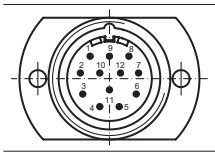

Résistance tension continue

R_R (Transformateur auxiliare)	env. 36 Ω
R_S (Bobinage du stateur)	env. 60 Ω
Voltage zéro maxi	20 mV

Impédances

Z_{RO}	[70+j100] Ω
Z_{SO}	[180+j300] Ω
Z_{SS}	[175+j275] Ω

Schéma de commutation

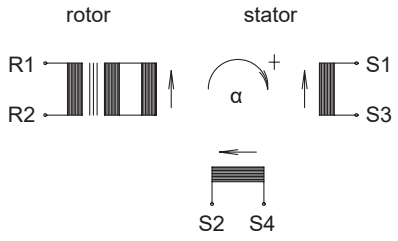

$$U_{S1-S3} = TR \cdot U_{R1-R2} \cdot \cos \alpha$$

$$U_{S2-S4} = TR \cdot U_{R1-R2} \cdot \sin \alpha$$

schéma de connexion: présenté à sense de rotation en sens antihoraire (ccw) et vue côté bride.

Les caractéristiques du produit et les données techniques spécifiées n'expriment ou n'impliquent aucune garantie. Toute modification technique réservée.

RTD 1 B14 Y 3

Axe ø10 mm et bride standard

Nombre de paires de pôles 1 (= 2 pôles)

Dimensions

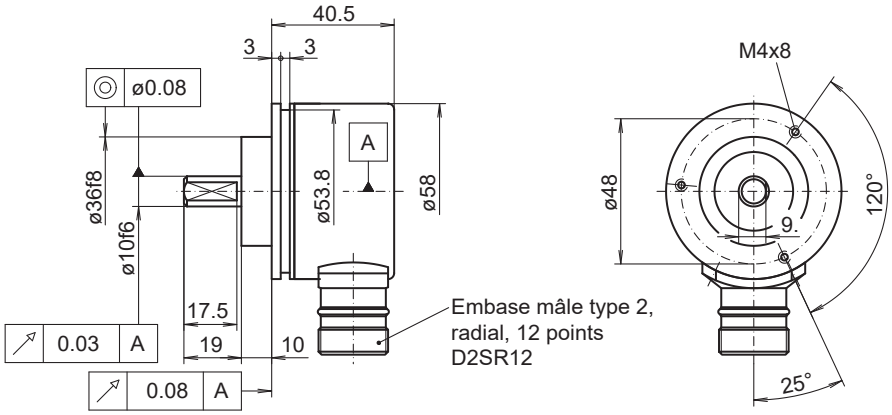

2023-05-11 Les caractéristiques du produit et les données techniques spécifiées n'expriment ou n'impliquent aucune garantie. Toute modification technique réservée.

Résolveurs

RTD 1 B14 Y 3

Axe ø10 mm et bride standard

Nombre de paires de pôles 1 (= 2 pôles)

Référence de commande

	RTD 1 B14 Y 3	P1	7	10	0.5	D2SR12	E	10	IP65
Produit									
	RTD 1 B14 Y 3								
Nombre de paires de pôles									
1 = 2 points		P1							
Tension d'entrée									
7 Vrms			7						
Fréquence d'entrée									
10 kHz				10					
Rapport de transformation									
0.5					0.5				
Raccordement									
Embase mâle type 2, radial, 12 points						D2SR12			
Température d'utilisation									
-40...+100 °C							E		
Bride / Axe plein									
Bride standard / ø10 mm								10	
Protection									
IP 65									IP65

Les caractéristiques du produit et les données techniques spécifiées n'expriment ou n'impliquent aucune garantie. Toute modification technique réservée.
2023-05-11