Capteurs de profil

OXE7.E15T-L82E.SIMD.7AI

Outil Bord

Numéro d'article: 11148276

Vue d'ensemble

- Modes de mesures: arêtes, milieu, largeur, fissure
- 100 … 150 mm
- Diode laser rouge, pulsée
- analogique et RS 485
- Touch Display, RS485
- Connecteur M12 8-pôles
- -20 … 50 °C
- IP 67

Image similaire

Caractéristiques techniques

Données générales	
Fonction	Modes de mesures: arêtes, milieu, largeur, fissure
Version	PosCon OXE7 - pour des mesures précises
Plage de mesure (Largeur)	48 … 72 mm
Plage de mesure (Distance)	100 … 150 mm
Fréquence de mesure	159 … 625 Hz
Résolution	20 µm
Reproductibilité	± 10 µm
Largeur du plus petit objet détectable	0,7 mm
Plus petit interslice détectable	1,5 mm
Plus petit palier détectable	0,7 mm
Dérive de linéarité	± 50 … 75 µm
Dérive en température	< 0,03 % la valeur du mesure/K
Indication de fonctionnement	LED verte
Indication sortie	LED jaune / LED rouge
Source lumineuse	Diode laser rouge, pulsée
Longueur d'ondes	656 nm
Classe laser	1
Pic de puissance optique max.	15 mW

Données générales	
Réglage	Touch Display, RS485
Données électriques	
Temps d'activation / désactivation	3 … 12,4 ms
Plage de tension +Vs	15 … 28 VDC
Consommation max. (sans charge)	150 mA
Circuit de sortie	Analogique et RS 485
Signal de sortie	4 ... 20 mA / 0 ... 10 VDC
Sortie commutation	Push-pull
Fonction de commutation	Out 1 / Alarm
Courant de sortie	< 100 mA
Baud	115200, réglable
Protégé contre inversion polarité	Oui, Vs vers GND
Protégé contre courts-circuits	Oui
Données mécaniques	
Largeur / Diamètre	26 mm
Hauteur / Longueur	74 mm
Profondeur	55 mm
Forme du boîtier	Parallélépipédique, optique frontale
Matériau du boîtier	Aluminium
Face avant (optique)	Verre
Version de raccordement	Connecteur M12 8-pôles

2021-01-05 Les caractéristiques du produit et les données techniques spécifiées n'expriment ou n'impliquent aucune garantie. Toute modification technique réservée.

OXE7.E15T-L82E.SIMD.7AI

Outil Bord

Numéro d'article: 11148276

Caractéristiques techniques

Données mécaniques	
Poids	130 g
Conditions ambiantes	
Insensibilité à la lumière ambiante	< 35 kLux
Température de fonctionnement	-20 … +50 °C
Classe de protection	IP 67
Température en magasin	-25 … +75 °C

Conditions ambiantes	
Résistance aux vibrations (sinusoïdale)	IEC 60068-2-6:2008 1.5 mm p-p à f = 10 - 57 Hz, 10 cycles par axe 10 g à f = 58 - 2000 Hz, 10 cycles par axe
Resistance aux chocs (semi-sinusoïdale)	IEC 60068-2-27:2009 50 g / 11 ms resp. 100 g / 6 ms, 10 chocs par axe et direction 100 g / 2 ms, 5000 chocs par axe et direction

propos

- Conditions pour les caractéristiques suivantes
- Fréquence de mesure 1) 2)
- Résolution 1) 3)
- Reproductibilité 1) 3)
- Dérive de linéarité 1) 4)
- Temps d'activation / désactivation 1) 2) 3)
- 1) Mesure avec appareils de mesure et cibles standardisés Baumer. Mesure sur 90% de réflectivité (blanc)
- 2) En fonction de la taille du champ de mesure et du mode OBJECT clair/sombre
- 3) Sans filtrage / pas de moyenne
- 4) Mesuré avec 50% de la taille du champ de mesure, réparti de manière symétrique autour du point de référence

Mise en garde

CLASS 1 LASER PRODUCT

IEC 60825-1/2014
Complies with 21 CFR 1040.10 and 1040.11 except for conformance with IEC 60825-1 Ed. 3., as described in Laser Notice No. 56, dated May 8, 2019

Dessin d'encombrement

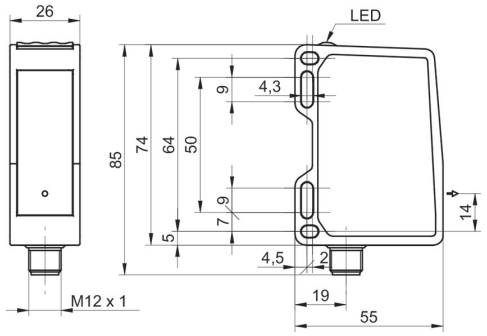

Repérage du connecteur

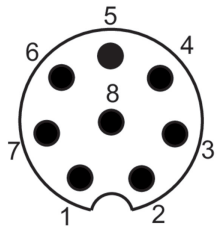

Schéma de raccordement

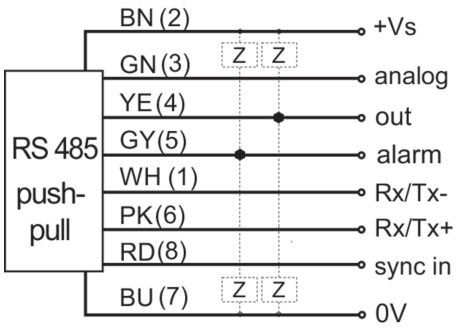

Alignement de la ligne laser

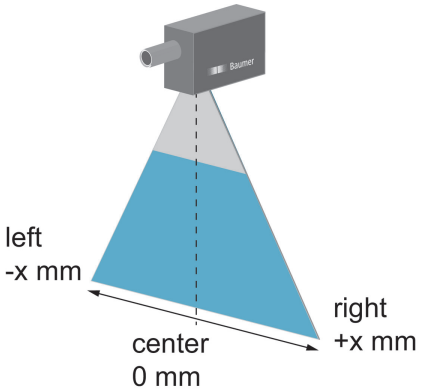

2021-01-05 Les caractéristiques du produit et les données techniques spécifiées n'expriment ou n'impliquent aucune garantie. Toute modification technique réservée.