Baumer
Passion for Sensors

Kabeldosen und -stecker

ESW 33AY1000

Kabeldose M12, 4-pol., abgewinkelt, 10 m, V4A-PP

Artikelnummer: 11166450

Auf einen Blick

- Für Food & Beverage Anwendungen
- Kabeldose 4-polig ungeschirmt
- Material des Aussenmantels PP
- Überwurfmutter aus rostfreiem Stahl V4A
- Ecolab zertifiziert
- Angelehnt an EHEDG

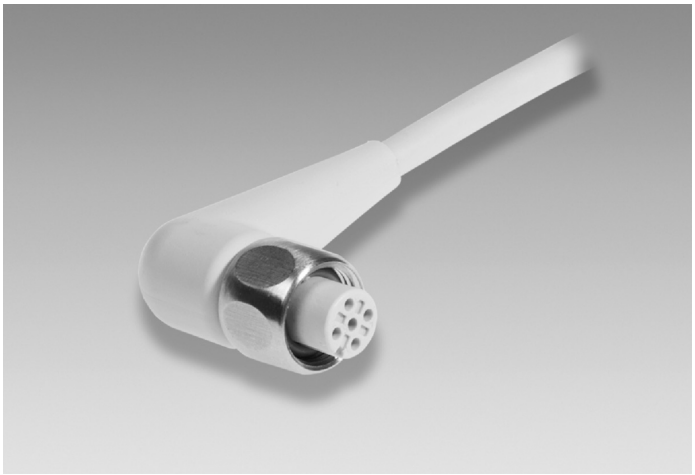

Abbildung ähnlich

Technische Daten

Allgemeine Daten	
Bauform (Kopf 1)	Abgewinkelt
Baugrösse (Kopf 1)	M12
Länge	10 m
Material Aussenmantel	PP
Polzahl elektrisch	4-polig
Schirmung	Ungeschirmt
Schutzart	IP 65/67/68/69K
Allgemeine Daten	
Verwendung	Anschlusskabel zu Stecker-Typ M12

Allgemeine Daten	
Verbinderart (Kopf 1)	Kabeldose
Baugrösse (Kopf 1)	M12
Bauform (Kopf 1)	Abgewinkelt
Verbinderart (Kopf 2)	Kabelende offen
Besondere Eigenschaften	Food & Beverage
Schirmung	Ungeschirmt
Material Aussenmantel	PP
Länge	10 m
Polzahl elektrisch	4-polig
Schutzart	IP 65/67/68/69K

Masszeichnung

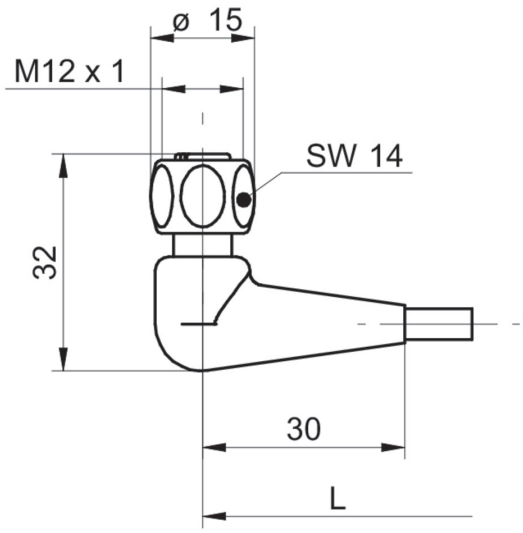

Steckerbelegungen

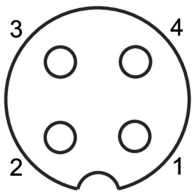

1 = BN
2 = WH
3 = BU
4 = BK

2024-03-11 Angegebene Produkteigenschaften und technische Daten stellen keine Garantieerklärung dar. Technische Änderungen vorbehalten.